COFFRET AC
40A - 230V

IP65 - Classe II
18 Modules
IBOCO
06524

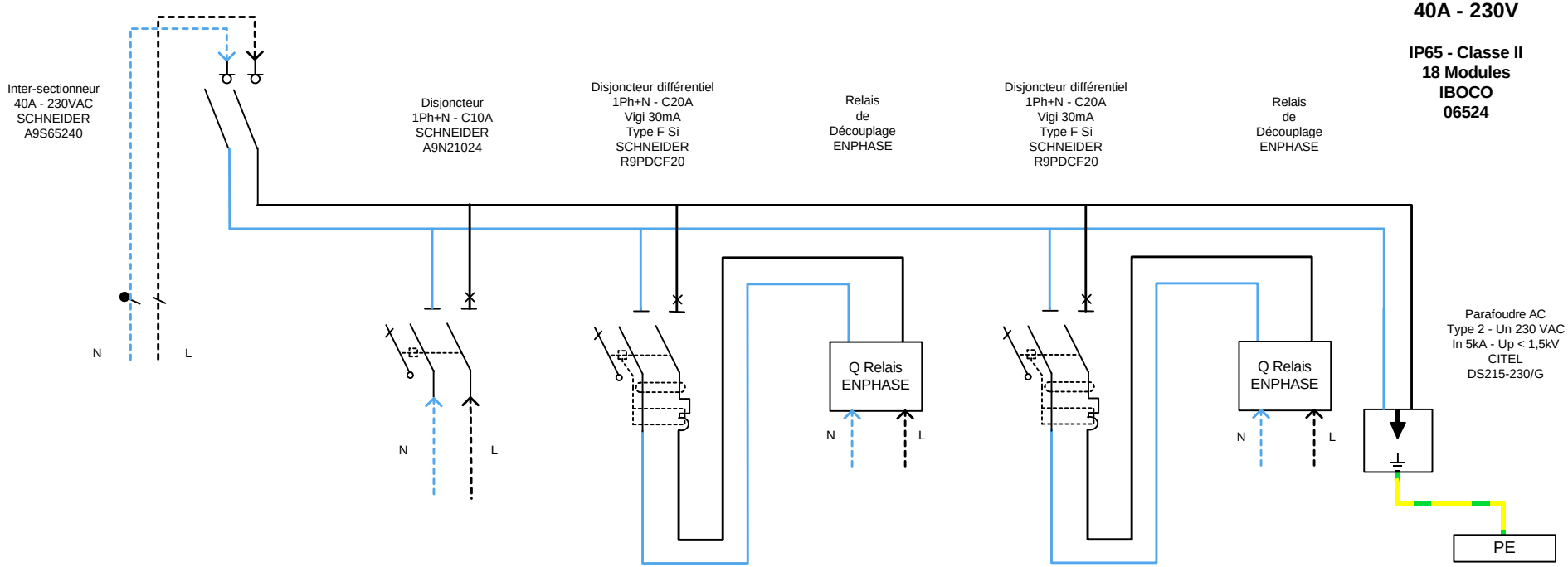

REPERE BORNES													
SECTION BORNES	RACCORD. DIRECT			RACCORD. DIRECT				RACCORD. DIRECT				RACCORD. DIRECT	
TYPE CABLE	HO7V-K			HO7V-K				HO7V-K		HO7V-K			HO7V-K
SECTION CABLE	6mm²			6mm²		6mm²		4mm²		6mm²			4mm²
DESIGNATION	COTE RESEAU	COUPURE D'URGENCE SORTIE ONDULEUR		PROTECTION PASSERELLE		PROTECTION MICRO-ONDULEUR 1		COTE MICRO-ONDULEUR RELAIS DE DECOUPLAGE 1		PROTECTION MICRO-ONDULEUR 2		COTE MICRO-ONDULEUR RELAIS DE DECOUPLAGE 2	PARAFOUDRE AC

		Date : 28/03/19	TITRE : AC-20AX2-230V-ENPHASE	PROJET :	Référence de classement client

Indice
A
Page
1/1

Version 1,010 du modèle